PY-5500 بصمة أمن الأسلوب وباب كلمة المرور قفل الأوروبي

الميزات:

- نوع البطاقة: MIFARE® بطاقة تعريفية
- كلمة الإدخال عن طريق اللمس مفتاح PRESSION
- التعريفي الميكروويف
- بطاقات أو كلمات المرور بشكل منفصل لفتح / MIFARE® قفل وفتح طرق يمكن تعيينها من قبل اختيارك. استعمال بطاقات وكلمة المرور المستخدمة معا يمكن أن يفتح الأقفال MIFARE® فقط.
- القفل وليس هناك حاجة البرمجيات. بطاقات الإدارة 2 و 200 بطاقات على الأكثر sytem يتم تعيين البطاقات من قبل.
- كلمات السر يمكن تعديلها من قبل اختيارك. 1 إدارة كلمة المرور و 50 فتح الباب كلمات السر على الأكثر.
- ويمكن استخدام رموز فوضوي عند إدخال كلمة السر. 12 رقما على الأكثر.
- يمكنك تعيين قفل في حالة فتح المشتركة.
- إنذار من الإنتهاء الكاذبة
- بيان تفتقر إلى من الجهد
- بطاريات توفير الطاقة. يمكن استخدام مصدر خارجي.
- بطاقات وكلمة السر لفتح الأبواب في وقت واحد MIFARE® وضع جنبا إلى جنب: باستخدام.

المواصفات الفنية:
6.0 :العمل الجهد V (4 قطع من البطاريات القلوية No.5)
العلامة: ثابت إمدادات الطاقة: lt100 & µA؛
العلامة: إمدادات الطاقة الدينامية lt200 & mA؛ و
عمر البطاريات: 10 شهرا أو أكثر
4.5 :إشارة تفتقر الجهد V
المسافة التعريفي: GT25 & MM؛
0 :تيمبراتوري العمل `C ~ 70`C
80≥ :الرطوبة العمل ٪

يظهر في الصورة:

Part Name

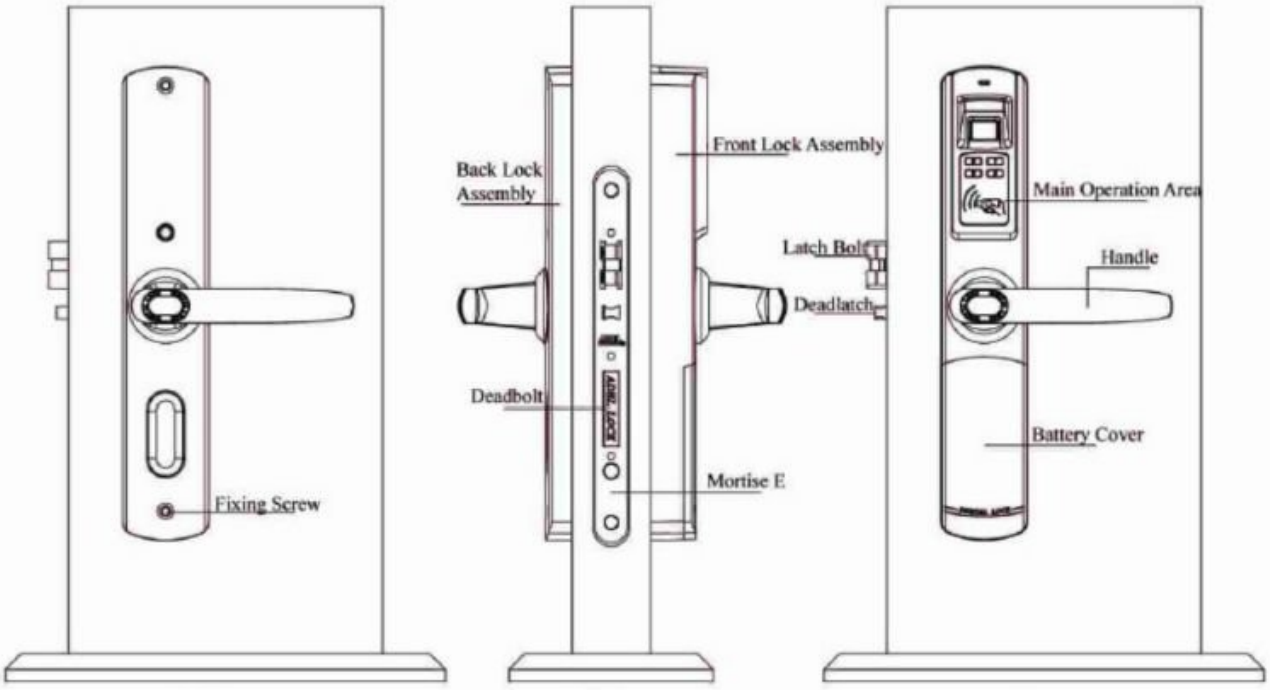

Back Side Front

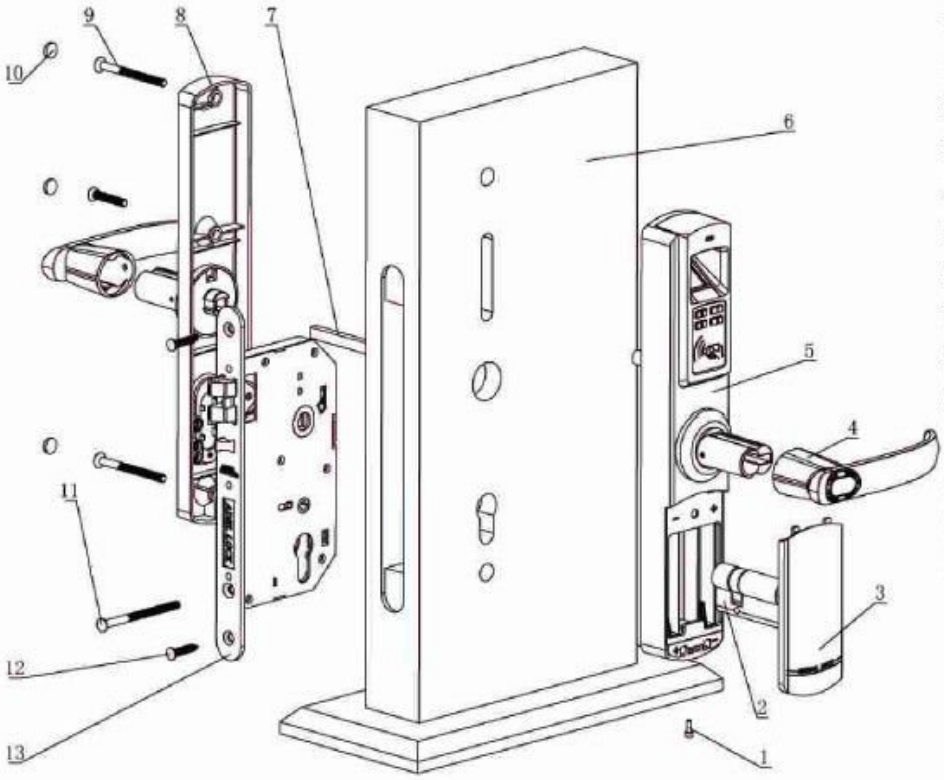

Part Name:

1. Hexagonal screw (M3*8)
2. Cylinder
3. Battery cover
4. Handle
5. Front lock assembly
6. Door
7. Square shaft
8. Back lock assembly
9. Fixing screw (M5)
10. Screw cover
11. Cylinder fixing screw (M5*70)
12. Wood screw (M4*25)
13. Mortise

DIGITAL LOCK
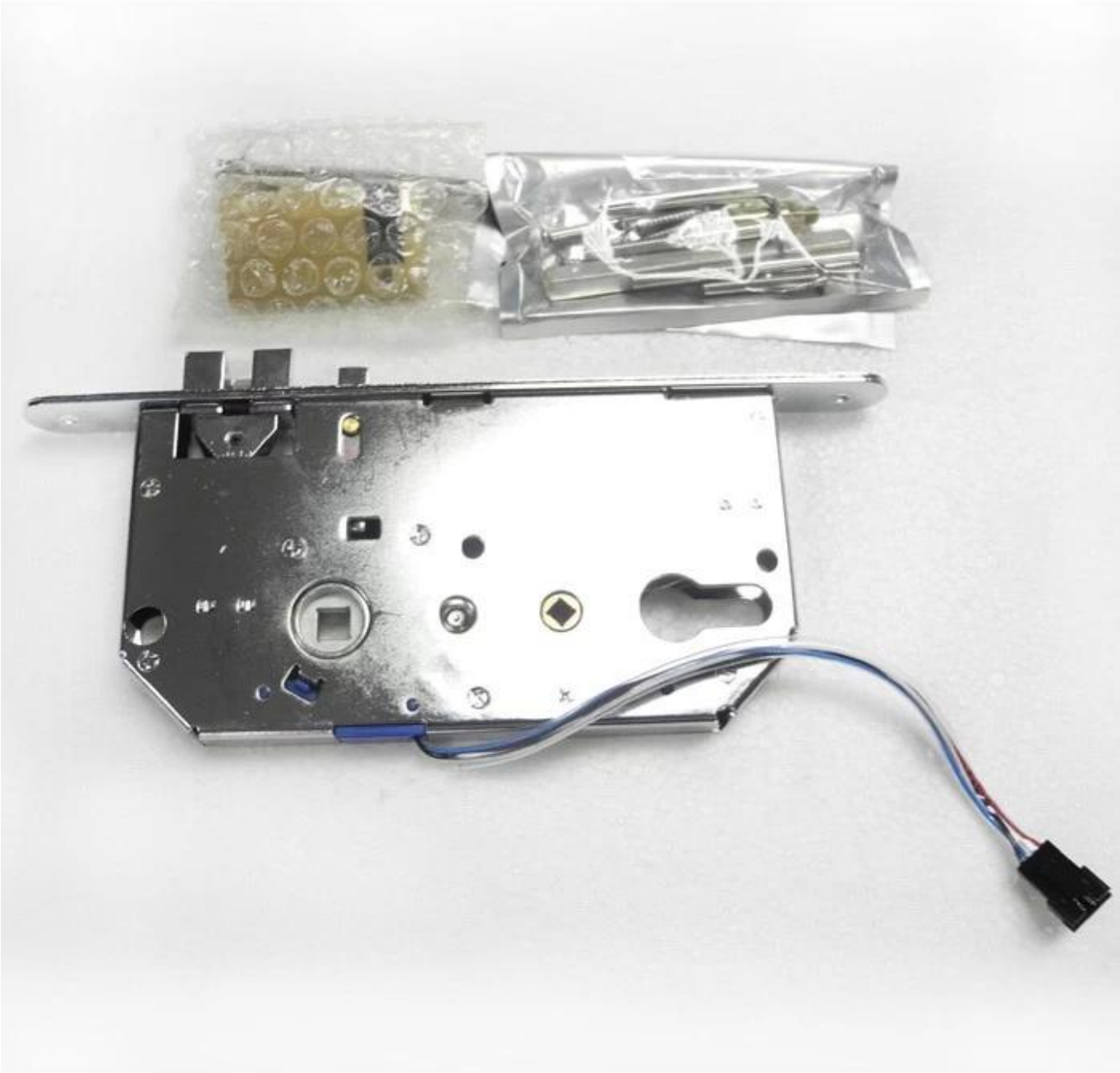
DIGITAL LOCK