عالية الأداء البيومترية بصمة قفل الأمن بي-3398

المورد:الاصبع & أمب؛ بطاقة الهوية وقت الحضور الشركة، سعر نظام مراقبة الدخول، رفيد نظام مراقبة الدخول

ينطبق الأماكن: مكتب؛ سكني.

الألوان المتاحة: الكروم المصقول؛ بد الذهب.

فتح الوضع:

الميزات

مزيج مثالي من بصمات الأصابع وكلمة المرور، 3 طرق لفتح. يمكنك إما استخدام بصمة، كلمة المرور أو المفتاح الميكانيكي لفتح الباب؛ مفتاح ميكانيكي مستقل يمكن استخدامها إذا فشل قطع الغيار الإلكترونية.
دعم ما يصل إلى 120 بصمات الذاكرة، و 1 كلمة المرور.
مقبض عكسها؛
تصميم مقاوم للرطوبة: ثنائي الفينيل متعدد الكلور سطح الايبوكسي مغلفة لمنع الرطوبة نشرها من أجل تحقيق أقصى قدر من الحماية من ثنائي الفينيل متعدد الكلور؛
الإدارة الذاتية: يمكنك إضافة مستخدم جديد، حذف، وتهيئة القفل في أي وقت.
أساليب التشغيل الموحدة الدولية، المستخدم لا حاجة لإعادة تعلم عند شراء قفل جديد آخر؛
الولايات المتحدة القياسية مزلاج واحد، وتعزيز الهيكل الداخلي. متكاملة هيكل الزهر قفل؛
المضادة-- اختيار وظائف؛
والتي يمكن استخدامها حوالي مليون Vالبطارية / امدادات الطاقة الخارجية: ويدعم قفل بصمة أربعة البطاريات القلوية آ 1.5 عندما الجهد المنخفض عادة. Vبطارية 9 ~ Vمرة. ويمكن أيضا استخدام الطاقة الخارجية 6
انخفاض الجهد التنبيه: عندما الجهد البطارية منخفضة، والتنبيه الصوت لإعلام المستخدم لاستبدال البطاريات القلوية في الوقت المناسب.
إشارة التشغيل والأصوات نصائح: يمكنك ببساطة معرفة حالة القفل من قبل إشارة مختلفة والصوت.

مواصفات

سعة	دعم ما يصل إلى 120 بصمات الأصابع، و 1 كلمة المرور
تسجيل قالب بصمات الأصابع	مرتين لكل بصمة لتوليد قالب
متجر	يتم تخزين قوالب بصمات الأصابع تلقائيا
وقت التحقق	أقل من ثانية واحدة
طريقة التحقق	1: N
FRR	≤ 1٪
بعيدا	≤0.0001٪
زاوية لموقف الإصبع	أي زاوية
المستشعر	ميجابيكسل الاستشعار كموس اللون 30
القرار	دبي 500
جهاز استشعار ضد التدمير	قلم رصاص 20 سم تأثير مستمر 1000 مرة دون إتلاف 4H
ثابت استهلاك الطاقة	العلامة & lt10 ؛µA
استهلاك الطاقة الديناميكي	لوت؛ 200 مللي أمبير &
جهد التشغيل	البطارية القلوية، 6 فولت دس Vأربعة 1.5
البطارية حياة	Vحوالي مليون مرة (أقل من 4.5)
قريب	في 5 ثوان تلقائيا

عروض الصور

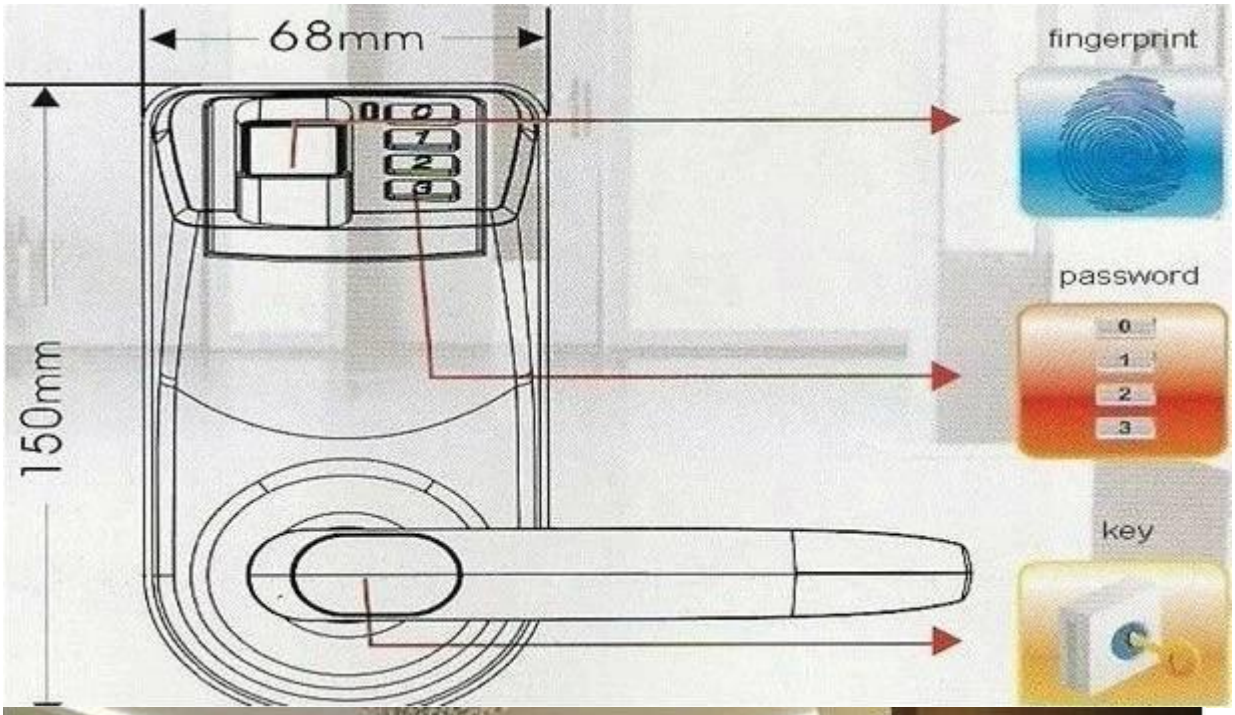
68mm
150mm
fingerprint
password
key