uru5000 الشخصية الرقمية بصمة الماسح الضوئي

المورد:رفيد نظام مراقبة الدخول، وقت الحضور نظام الصين، سعر نظام مراقبة الدخول
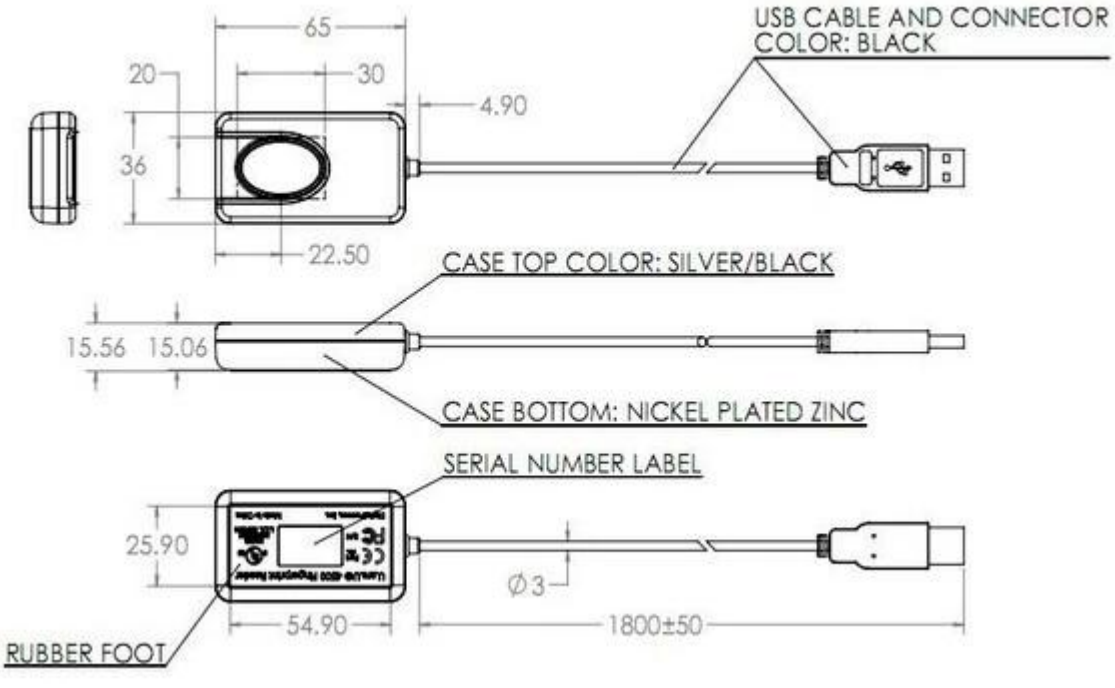
مصدر التيار	أوسب العروض 5.0V + /-0.25V
بصمة المدخول	190mA (نموذجي)
خامل	140mA (نموذجي)
توقف	1.5mA (بحد أقصى)
مكافحة ساكنة	كيلو فولت 15 .GTو
درجة حرارة التشغيل	مئوية 40- 0
رطوبة العملية	20٪ -80٪
صورة صورة	بت بيانات الرمادي الصورة-8
اساسي	فك الفئة ب، سي، إيسس، بسمي، ميك، أوسب، وقل، فيسي
دقة بكسل	512DPI
منطقة الزحف للصور	14.6mm (18.1 ،(مركز المعيارmm (طول قياسي)