□□□PY-MG236B / C RFID□□□□

□□□
□□□□□□□
□□□DC 12V□□□□□□150□□
□□□□□□0`C ..... 45`C□□□□-10`C ..... 55`C
□□hunidity□□□□40□RH ..... 90□RH□□□□20□RH ..... 90□RH
□□□□□□ ID□□□125KHZ□ID EM□□□□□
IC□□□MIFARE®□□□□□□□□
□□□□□□□□10000□
□□□□□1□
□□□□□□□□□□□□□□;□□□□□□□□
□□□□□□□□□□□□□□□□□□□□□□;□□□□□□□□
□□□□□□□□□□□□□□□□□□□□□□PWL□□□□□;□□□□□□□□□□□□□
□□□□□□□□
□□□□□□□□□□□□□□□□□□□□□□□□□□□□
□□□116□□X116□□X21□□

□□□

□□	PY-MG236□□
□□	12VDC±10□□□□1.2A
□□□□	12VDC / 2A
□□□□	□□□0°C-45°C; □□□-10°C-55°C
□□□□	□□□40□-90□RH; □□□-20□-90□RH
□□□	500,10000
PIN□□	□□PIN□1□□□PIN□500,10000
□□□□□□□	EM-ID□□□125KHZ MIFARE®-IC□□□13.56MHZ
□□□	ID□□□EM□□□ IC□□□MIFARE®□□□
□□□□	ID□□□5-15CM IC□□□3-5CM
□□□	□□□□□□□□□□□
□□□□	□□□□
□	□□□□
□□□	□□□□
□□□□	□□□□□□
□□□□□	□□weigand26□□ □□□□□□□□□□□

□□□□□

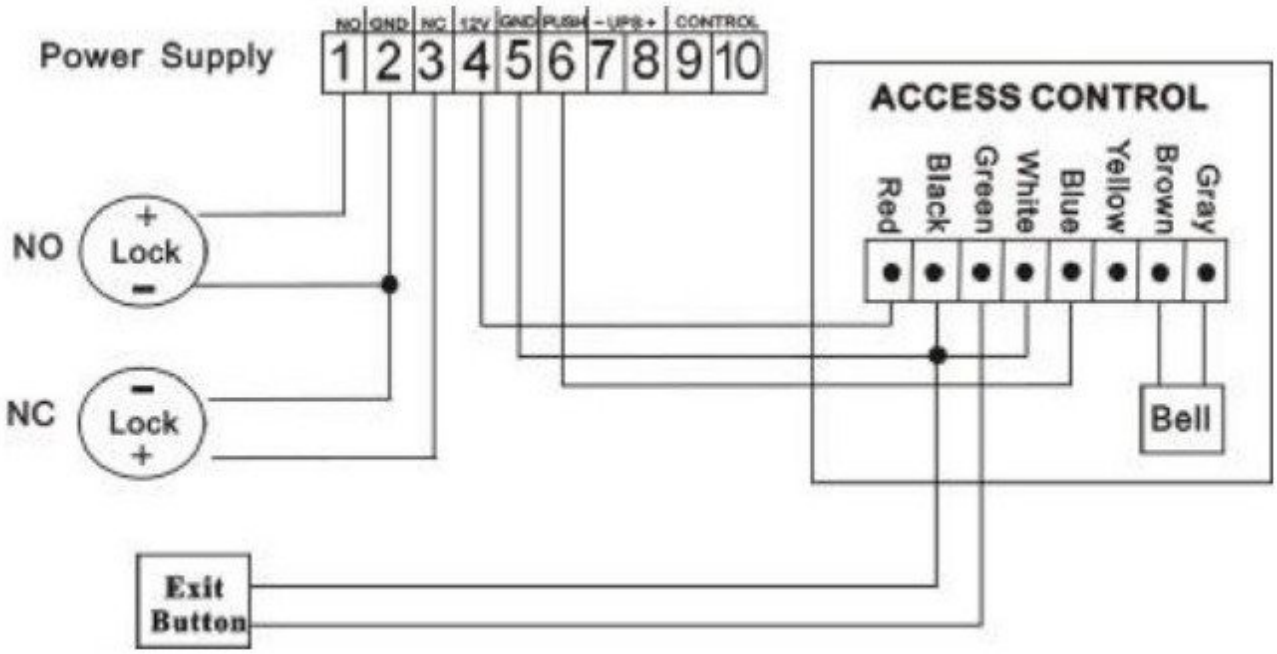
Power Supply
NO
GND
NC
12V
GND
PUSH
- UPS +
CONTROL
1
2
3
4
5
6
7
8
9
10
ACCESS CONTROL
Red
Black
Green
White
Blue
Yellow
Brown
Gray
NO
Lock
NC
Lock
Bell
Exit
Button