Apartamento / Oficina / hogar Teclado digital Cerradura de puerta RFID PY-3008

Placa numérica capacitiva de tacto-llave numérica, manera, elegancia y artículo.
- Un solo cerrojo, puede repace cerradura tradicional de la perilla, la primera opción para la puerta interior.
- Métodos de desbloqueo: Código o llave dos métodos independientes para desbloquear la puerta.
- Función del paso: Según el requisito, puede fijar la función del paso (bloqueo del paso).
- Función de alarma de baja tensión, cuando la batería en baja tensión, emite una alarma cousticoptic
- Bloqueo automático después de cerrar la puerta, cómodo de usar.
- Capacidad de la tienda: Puede establecer 8 códigos de grupo, 80 piezas MIFARE @ tarjeta.
- Función de salida de pánico, se puede desbloquear desde el interior sin tecla.
- Conveniente para la puerta de interior, de madera, etc.
- El grueso de la puerta requiere: 38 ~ 55m m, más allá de esta gama, puede modificado para requisitos particulares.

Guangdong IC tarjeta de la empresa, Impresión personalizada de la empresa IC tarjeta, proveedores de cerradura eléctrica china

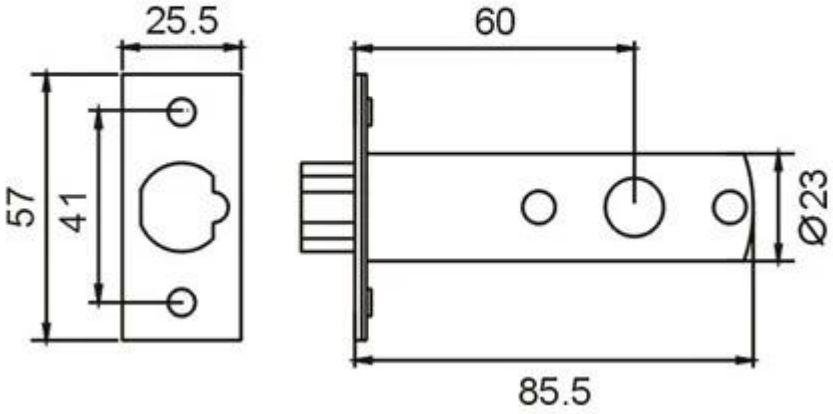
25.5
60
57
41
Ø23
85.5