Lector de huella digital impermeable y tarjeta de proximidad PY-FR1200

proveedor:Mejor precio Temic tarjeta de la empresa, Alta seguridad Hotel lock Proveedor, Rfid sistema de control de acceso

Parámetros:

UPC	324 MHz
Sensor	Sensor de pequeño tamaño
Comunicación	RS485
Función estándar	Módulo de tarjeta de identificación
Función opcional	Otro módulo de tarjeta RF
Mensaje de voz	Zumbador
Tensión de trabajo	12VDC
Temperatura de trabajo	0 ~ 45
Dimensión (W * H * D) mm	50 * 102 * 37,3
Grado de protección	IP65
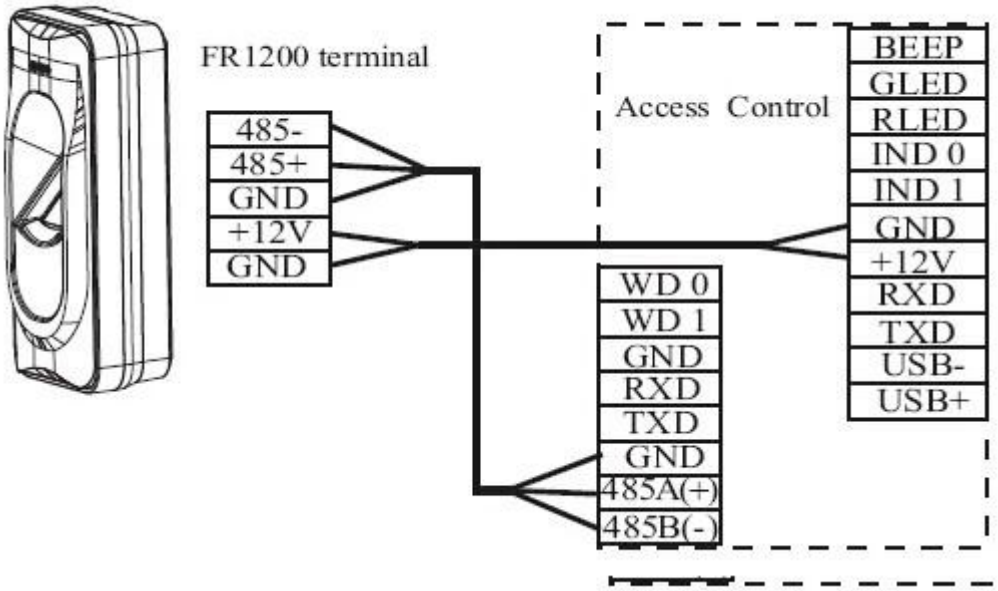
(2) Connection With Standalone Access Control