Verrouillage de sécurité biométrique haute performance à empreintes digitales PY-3398

fournisseur:Contrôle d'accès aux doigts Serveur d'hôtel Fournisseur, Finger & Société de contrôle d'accès aux cartes d'identité, Compagnie de présence au temps des impressions imprimées

Lieux applicables: Bureau; Résidentiel;

Couleurs disponibles: Chrome poli, PVD Gold;

Mode de déverrouillage:

Caractéristiques
Combinaison parfaite d'empreinte digitale et de mot de passe, 3 façons de déverrouiller. tu peux soit Utiliser l'empreinte digitale, le mot de passe ou la clé mécanique pour ouvrir la porte; Une clé mécanique indépendante peut être utilisée si les pièces électroniques échouent.
Prend en charge jusqu'à 120 mémoire d'empreintes digitales et 1 mot de passe;
Poignée réversible;
Conception anti-humidité: époxyde de surface de PCB encapsulée pour empêcher l'humidité disséminée afin de maximiser la protection de la PCB;
Autogestion: vous pouvez ajouter un nouvel utilisateur, supprimer et initialiser le verrou à tout moment;
Méthodes opérationnelles normalisées internationales, l'utilisateur n'a pas besoin de réapprendre lors de l'achat d'un nouveau verrou;
U.S. verrou unique standard, structure interne renforcée; Structure intégrée de fonte de verrouillage;
Fonctions anti-prélèvement;
Batterie / alimentation externe: le verrouillage de l'empreinte digitale est pris en charge par quatre piles alcalines AA 1.5V qui peuvent être utilisées environ un million de fois; La puissance externe de la batterie 6V ~ 9V peut également être utilisée lorsque la basse tension normalement.
Alarme de basse tension: lorsque la tension de la batterie est faible, l'alarme sonne pour avertir l'utilisateur de remplacer les piles alcalines en temps opportun;
Conseils sur les signaux opérationnels et les sons: vous pouvez simplement trouver l'état de la serrure par différents signaux et sons.

Caractéristiques

Capacité	Prend en charge jusqu'à 120 empreintes digitales et 1 mot de passe
Inscription au modèle d'empreinte digitale	Deux fois pour chaque empreinte digitale pour générer un modèle
le magasin	Les modèles d'empreinte digitale sont stockés automatiquement
Temps de vérification	Moins de 1 seconde
Méthode de vérification	1: N
FRR	≤ 1%
LOIN	≤0,0001%
Angle pour la position du doigt	Tout angle
Capteur	Capteur de couleur CMOS 30 mégapixels

Résolution	500 DPI
Capteur anti-destruction	4H crayon 20 cm d'impact continu 1000 fois sans endommager
Consommation d'énergie statique	& Lt; 10µA
Consommation énergétique dynamique	& Lt; 200 mA
Tension de fonctionnement	Quatre piles alcalines 1.5V, 6 volts DC
Batterie la vie	Environ un million de fois (moins de 4,5 V)
Fermer	En 5 secondes automatiquement
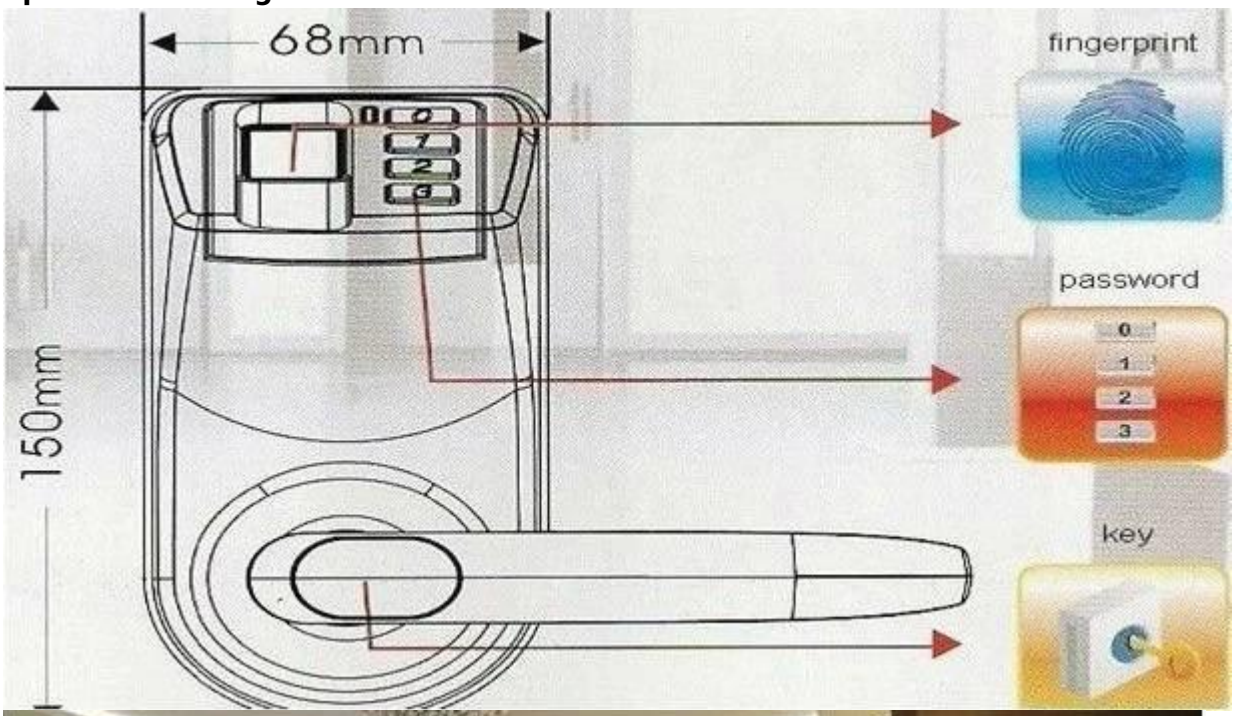
Spectacles d'images