□□□□□□□□□□□ / □□□□ / □□□ □□□□□□ □□□□□ □□□□□□□□ □□□□□□□ □□□ □□□□□ -2008

□□□□□□ □□□□ □□□□□ □□□□□, □□□□□□□ □□□□ □□□□□□□□ □□□□□, □□□□□ □□□□□□ □□□□ □□□□□ □□□□

□□□□□□□□□□ □□-□□ □□□□□□□□□□□ □□□□□□□□□, □□□□□, □□□□□□□ □□ □□□□□

- □□□ □□□□□, □□□□□□□□□ □□□□□ □□□□, □□□□□□ □□□□□□ □□ □□□ □□□□ □□□□ □□ □□□□□ □□□□ □□□□
- □□□□□ □□□□ □□ □□□□□: □□□□□□□ □□□□□ □□ □□□ □□□ □□ □□□□□ □□ □□□□□□□□ □□□□□□□
- □□□□□ □□□□□□: □□□□□□□□ □□ □□□□□□, □□□□□ (□□□□□ □□□) □□□□□□□ □□ □□□ □□ □□□□ □□□□
- □□ □□□□□□□ □□□□□□ □□□□□□, □□ □□ □□□□□□□ □□ □□□□□, □□ □□ cousticoptic □□□□□□ □□□□□□
- □□□□□□ □□□ □□□□ □□ □□□ □□□□□□□□ □□□□, □□□□□ □□□□ □□ □□□ □□□□□□□□□□
- □□□□□ □□□□□□: 8 □□□□ □□□, 80 □□□□□□ Mifare @ □□□□□ □□□ □□ □□□□ □□□□
- □□□□ □□□□□ □□□□□□, □□□□ □□□□□ □□ □□□□ □□ □□□□□ □□□□ □□ □□□□ □□
- □□□□□, □□□□□ □□ □□□□□□, □□□ □□ □□□ □□□□□□□
- □□□□□□ □□□□□ □□ □□□□□□□□ □□: 38 ~ 55 □□□□, □□ □□□□ □□ □□□, □□□□□□□□ □□ □□□□ □□□□

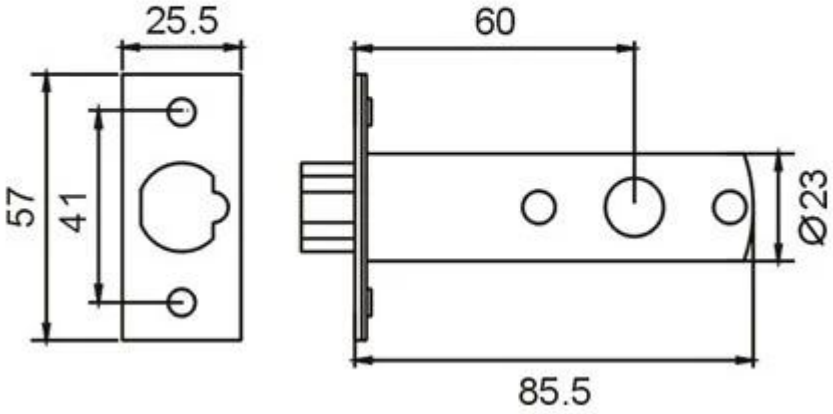
25.5
60
57
41
Ø23
85.5