□□□□ □□□□□□□□ □□□□□□□□□□□ □□□□□□□□□□□□ □□□□□□□ □□□ □□□□□ -33 9 8

□□□□□□□□:□□□□□ □□□□□□ □□□□□□□□ □□□□ □□□ □□□□□□□, □□□□□ □□□ amp; □□□□ □□□□□ □□□□□□ □□□□□□□ □□□□□, □□□□□ □□□□□□ □□□□ □□□□□□□□ □□□□□

□□□□ □□□□□□□: □□□□□□□□□; □□□□□□□;

□□□□□□ □□□: □□□□□ □□□□□; □□□□□□ □□□□□;

□□□□□ □□□:

□□□□□□□□□□

□□□□□□□□□□□ □□ □□□□□□□ □□ □□□ □□□□□□, □□□□□ □□□□ □□ 3 □□□□□□ □□ □□ □□ □□ □□ □□□□ □□□ □□□□□□□□□□□, □□□□□□□ □□ □□□□□□ □□□□□ □□ □□□ □□□□□□□□ □□□□□ □□ □□□□□ □□□□; □□□□□□□□ □□□□□□□□ □□□□□ □□ □□□□□ □□□□ □□ □□□□ □□ □□□ □□□□□□□□□□□□ □□□□□ □□□□ □□ □□□□ □□□□
120 □□□□□□□□□□□ □□□□□□ □□ □□ □□□□□□ □□□□, □□ 1 □□□□□□□;
□□□□□□□□□□□ □□□□□;
□□□-□□□□□ □□□□□□: □□□□□□ □□ □□□□□□□ □□ □□□□□□ □□□□ □□ □□□ □□□ □□□□□□□□ □□□□ □□ □□□□□ □□ □□□ □□□□□□ □□□ □□□□□□ □□□□□□ □□□ □□;
□□□-□□□□□□□: □□ □□ □□□□□□□□□□□ □□ □□□□ □□□□ □□□, □□□□ □□ □□□ □□□ □□ □□□□□□□□□□□□ □□ □□□□ □□□;
□□□□□□□□□□□□□□ □□□□□□□□ □□□□□□□□ □□□□□□□□□□, □□□□□□□□□□ □□ □□ □□ □□□ □□□ □□□□ □□□□ □□□ □□□□ □□□□□ □□ □□□□□□□□□ □□□□ □□;
□□□□□□□ □□□□ □□□ □□□□□, □□□□□□ □□□□□□ □□ □□□□□ □□□□□; □□□□□□ □□□ □□□□□ □□□□□□;
□□□□-□□□ □□□□□□□;
□□□□□ / □□□□□ □□□□□ □□ □□□□□□□: □□□□□□□□□□□ □□□ □□□ 1.5V □□ □□□□□□□ □□□□□ □□□□□□ □□□□□□□ □□, □□ □□□□ □□ □□□ □□□ □□□□□□□□ □□□□ □□ □□□□ □□; □□□□□ □□□□□ 6V ~ 9V □□□□□ □□ □□□□□ □□ □□ □□□□ □□ □□□□ □□ □□ □□□□□□□ □□□ □□ □□ □□□□□□□
□□ □□□□□□□ □□□□□□: □□□□□ □□□□□□□ □□ □□□□ □□, □□□□□□ □□□ □□ □□□□□□□ □□□□□ □□ □□□□□ □□ □□□ □□□□□□□□□□ □□ □□□□□ □□□□ □□ □□□ □□□□□ □□□□;
□□□□□□□ □□□□□□ □□ □□□□□ □□□□□: □□ □□□ □□□□□□ □□ □□□□□ □□□□□□ □□□ □□ □□□□□□ □□ □□□ □□□ □□□□ □□□□

□□□□□ □□□□□

□□□□□□	120 □□□□□□□□□□□□ □□ □□ □□□□□□ □□□□, □□ 1 □□□□□□□
□□□□□□□□□□□ □□□□□□□□ □□□□□□□	□□□□□□□□ □□□□□□□□□□□□ □□ □□□ □□ □□□□□□□□ □□□□□□ □□□□ □□ □□□ □□ □□□
□□□□□	□□□□□□□□□□□□ □□□□□□□□□□ □□ □□□□□□□□ □□□ □□ □□□□□□□□ □□□□ □□□□ □□
□□□□□□□ □□ □□□	1 □□□□□ □□ □□
□□□□□□□ □□□□	1: □□
FRR	≤ 1%
□□□	≤0.0001%
□□□□□ □□ □□□□□□ □□ □□□ □□□	□□□ □□ □□□
□□□□□	30 □□□□□□□□□□□ CMOS □□□ □□□□□
□□□□□□	500 □□□□□□
□□□□-□□□□□ □□□□□	4 □□ □□□□□□ □□□□ □□□□□□□□ 20 □□□□ □□□□□□ □□□□□□ 1000 □□□□
□□□□□□□ □□□□□ □□□	& LT; 10μA

□□□□□□ □□□□□ □□ □□□	& Lt; 200 □□
□□□□□□□□ □□□□□□□	□□□ 1.5 □□ □□□□□□□ □□□□□, 6-□□□□□ □□□□
□□□□□ □□□□□□	□□□□ □□ □□□□□□ □□□ (4.5V □□ □□)
□□□ □□□	5 □□□□□ □□□ □□□□□□□□ □□□ □□
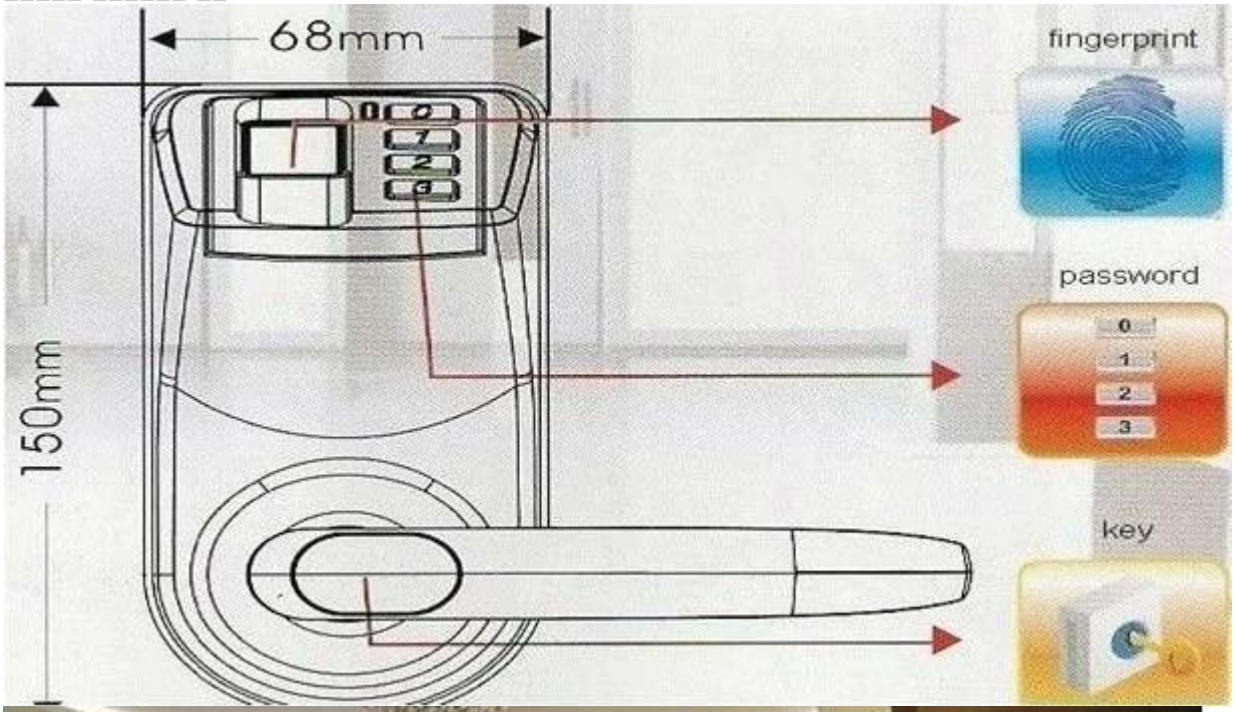
□□□□□ □□□□□□ □□