□□□□□ □□□□□□□□□□□□ □□□□ □□ □□□□□□ □□□□□ □□□□□- **FR1200**

□□□□□□□:□□□□ □□□□□ □□□□□ Temic □□□□□ □□□□□, □□□□ □□□□□□□ □□□□ □□□□ □□□□□□□, □□□□□□□□ □□□□□ □□□□□□□□ □□□□□□□

□□□□□□□□:

□□ □□ □□	324MHz
□□□□□	□□□□ □□□□ □□ □□□□□
□□□□□	485 □□□□□
□□□□ □□□□□	□□□□ □□□□□ □□□□□□□
□□□□□□□□ □□□□□□□	□□□□ □□□□ □□□□□ □□□□□□□
□□□□ □□□□□	□□□
□□□□□□□ □□□□□□□	12VDC
□□□□□□□ □□□□□□□□□	0 ~ 45
□□□□ (□□□□□□□ * □□ * □□) □□□□	50 * 102 * 37.3
□□□□□□□ □□□□□	IP65
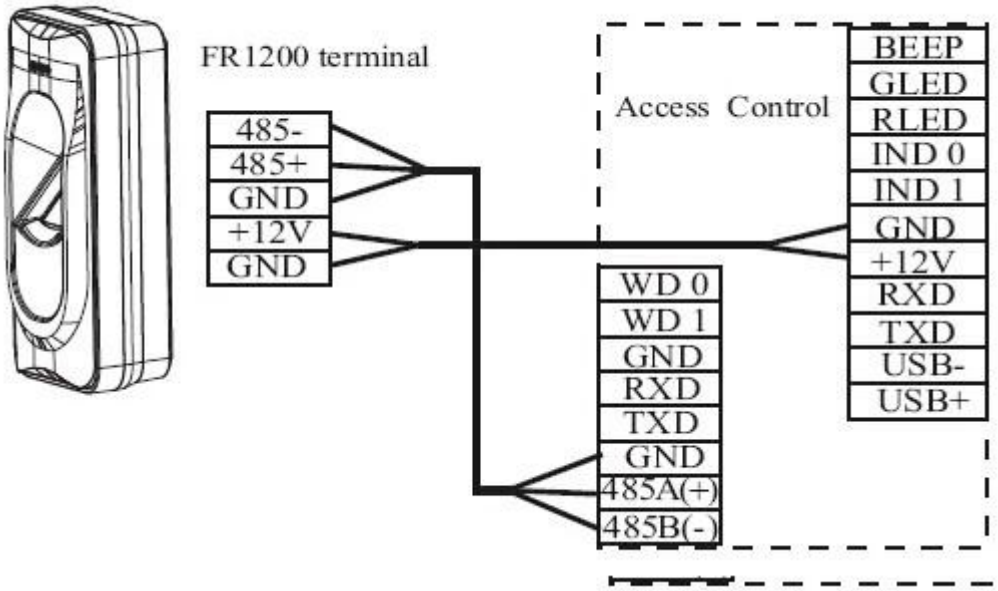
(2) Connection With Standalone Access Control