Blocco di sicurezza biometrico delle impronte digitali ad alte prestazioni PY-3398

fornitore:Finger & Società di presenza a tempo di carta di identità, Prezzo di sistema di controllo dell'accesso, Sistema di controllo accessi rfid

Luoghi applicabili: Ufficio; Residenziale;

Colori disponibili: Cromo lucido; PVD Gold;

Modalità di sblocco:

Caratteristiche
Combinazione perfetta di impronte digitali e password, 3 modi per sbloccare. Puoi anche Utilizzare l'impronta digitale, la password o il tasto meccanico per aprire la porta; La chiave meccanica indipendente può essere utilizzata se i componenti elettronici non funzionano.
Supporta fino a 120 memorie di impronte digitali e una password;
Manico reversibile;
Design a prova di umidità: epossidica a superficie PCB incapsulata per impedire l'umidità diffusa al fine di massimizzare la protezione del PCB;
Self-management: è possibile aggiungere nuovi utenti, eliminare e inizializzare il blocco in qualsiasi momento;
Metodi operativi internazionali standardizzati, senza bisogno di re-imparare l'utente quando si acquista un nuovo blocco;
Singolo blocco standard americano, struttura interna rafforzata; Struttura in ghisa integrata;
Funzioni anti-pick;
Batteria / alimentatore esterno: il blocco delle impronte digitali è supportato da quattro batterie alcaline da 1.5V AA che possono essere utilizzate circa un milione di volte; La potenza esterna 6V ~ 9V può anche essere utilizzata quando normalmente bassa tensione.
Allarme di bassa tensione: quando la tensione della batteria è bassa, l'allarme suona per informare l'utente di sostituire correttamente le batterie alcaline;
Suggerimenti per il funzionamento del segnale e dei suoni: è possibile individuare lo stato della serratura con diversi segnali e suoni.

specificazioni

Capacità	Supporto fino a 120 impronte digitali e 1 password
Registrazione del modello di impronte digitali	Due volte per ogni impronte digitali per generare un modello
Negozio	I modelli di impronte digitali vengono memorizzati automaticamente
Tempo di verifica	Meno di 1 secondo
Metodo di verifica	1: N
FRR	≤ 1%
LONTANO	≤0.0001%
Angolo per la posizione delle dita	Qualsiasi angolo
Sensore	Sensore di colore CMOS da 30 megapixel
Risoluzione	500 DPI
Sensore anti-distruzione	4H matita 20 cm impatto continuo 1000 volte senza danneggiare

Consumo statico	& Lt; 10µA
Consumo dinamico	& Lt; 200 mA
Tensione di esercizio	Quattro batterie alcaline da 1.5V, DC da 6 volt
Batteria vita	Circa un milione di volte (meno di 4,5V)
Vicino	In 5 secondi automaticamente
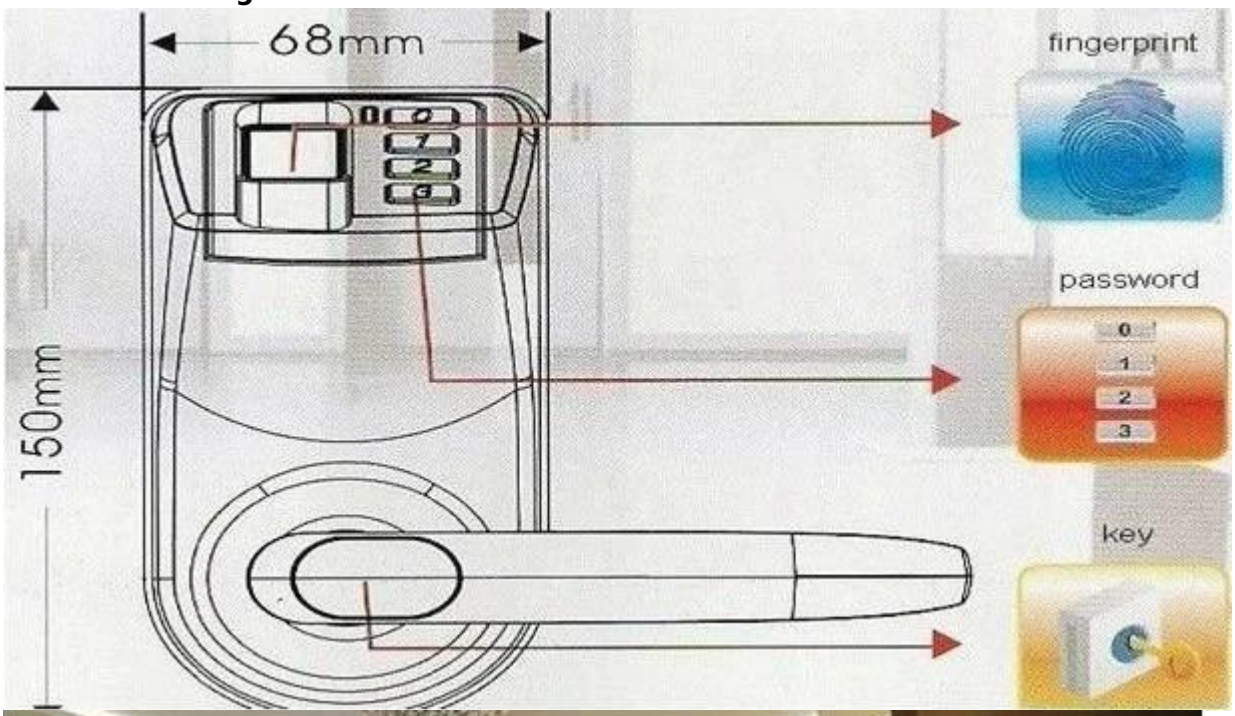
Mostre di immagini