Appartamento / Ufficio / abitazione Tastiera digitale Serratura RFID PY-3008

Faceplate numerico touch-key capacitivo, fashion, elegante e resistente.
- Il singolo fermo, può ripassare la serratura tradizionale della manopola, la prima scelta per la porta interna.
- Metodi di sblocco: codice o chiave due metodi indipendenti per sbloccare la porta.
- Funzione passaggio: in base al requisito, può impostare la funzione di passaggio (blocco passaggio).
- Funzione di allarme di bassa tensione, quando la batteria è a bassa tensione, emette un allarme coustotico
- Serratura automatica dopo la chiusura della porta, comoda da usare.
- Capacità del negozio: può impostare 8 codici di gruppo, 80 pezzi MIFARE @ card.
- Funzione antipanico, sbloccabile dall'interno senza chiave.
- Adatto per interni, porte in legno, ecc.
- Lo spessore della porta richiede: 38 ~ 55mm, oltre questa gamma, può essere personalizzato.

chiusure elettriche fornitori cina Chiusura porte senza chiave Cina all'ingrosso sistema di serratura della porta dell'hotel

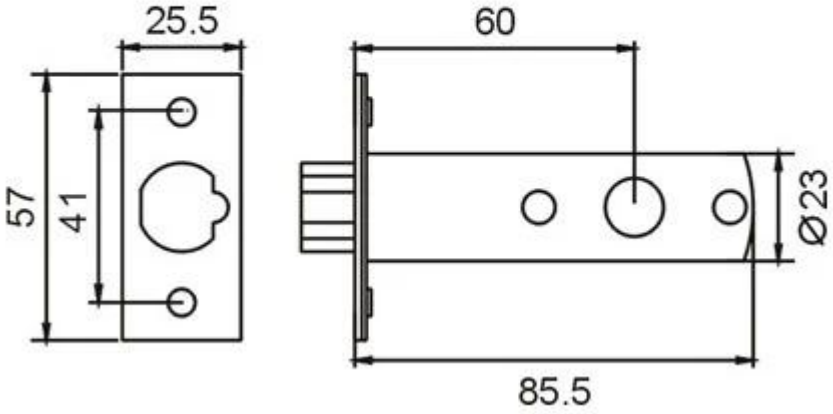
25.5
60
57
41
Ø23
85.5