Высокопроизводительный биометрический замок для защиты отпечатков пальцев PY-3398

поставщик:Finger & Компания, посещающая временные карты, Цена системы контроля доступа, Система контроля доступа rfid

Применимые места: Офис; Жилой;

Доступные цвета: полированный хром, золото PVD;

Режим разблокировки:

Особенности
Идеальная комбинация отпечатков пальцев и пароля, 3 способа разблокировки. вы также можете Использовать отпечаток пальца, пароль или механический ключ для открытия двери;
Независимый механический ключ может использоваться, если электронные детали не работают.
Поддержка до 120 отпечатков пальцев и 1 пароль;
Реверсивная ручка;
Конструкция с защитой от влаги: эпоксидная смола на основе ПХБ инкапсулирована для предотвращения распространения влаги, чтобы обеспечить максимальную защиту печатной платы;
Самоуправление: вы можете добавлять нового пользователя, удалять и инициализировать блокировку в любое время;
Международные стандартизованные методы работы, пользователю не нужно переучиваться при покупке нового нового замка;
Стандартная одиночная защелка США, усиленная внутренняя структура; Встроенная блокировочная конструкция;
Антиблокировочные функции;
Батарея / внешний источник питания: блокировка отпечатков пальцев поддерживается четырьмя щелочными батареями на 1,5 В, которые можно использовать примерно в миллион раз; Внешняя сила батарея 6V ~ 9V также может использоваться, когда низкое напряжение нормально.
Аварийный сигнал низкого напряжения: когда напряжение батареи низкое, будет звучать сигнал, чтобы уведомить пользователя о необходимости замены щелочных батарей;
Рекомендации по работе с сигналами и звуками: вы можете просто определить статус блокировки по разному сигналу и звуку.

Характеристики

Вместимость	Поддержка до 120 отпечатков пальцев и 1 пароль
Регистрация шаблонов отпечатков пальцев	Дважды для каждого отпечатка пальца для создания шаблона
хранить	Шаблоны отпечатков сохраняются автоматически
Время проверки	Менее 1 секунды
Метод проверки	1: N
FRR	≤ 1%

FAR	≤0.0001%
Угол для положения пальца	Любой угол
датчик	30-мегапиксельный CMOS-датчик цвета
разрешение	500 DPI
Датчик защиты от разрушения	4H карандаш 20 см непрерывный удар 1000 раз без повреждения
Статическое энергопотребление	& Л; 10 мкА
Динамическое энергопотребление	& Lt; 200 мА
Рабочее напряжение	Четыре щелочной батареи 1,5 В, 6-вольтовый DC
аккумулятор жизнь	Около миллиона раз (менее 4,5 В)
Закрыть	Через 5 секунд автоматически
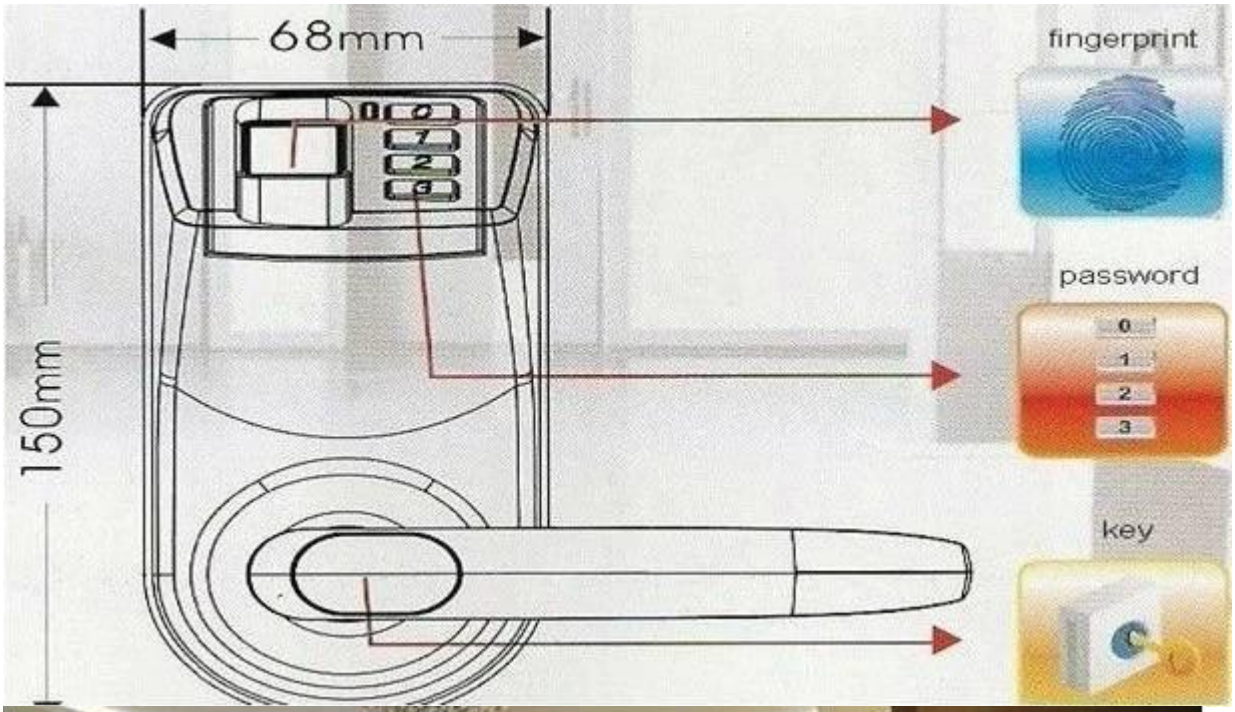
Фотошоп