Посещаемость РФ время с системой контроля доступа PY-SC403

Параметры:

Вместимость карты 50000

Емкость 6000

Связь TCP/IP, RS232/485, USB-Host

Кнопка для подключения к интернет-провайдеру, датчик двери, кнопка выхода, сигнализация, дверной звонок

Виходячи з Windows Server 2008 R2 Standard, SMS Для використання інформаційних ресурсів, Для організації доступу до ресурсів, Для організації доступу до ресурсів, Для організації доступу до

Применение: дома, в офисе, в школе, правительство, здания или других целей.

Standalone

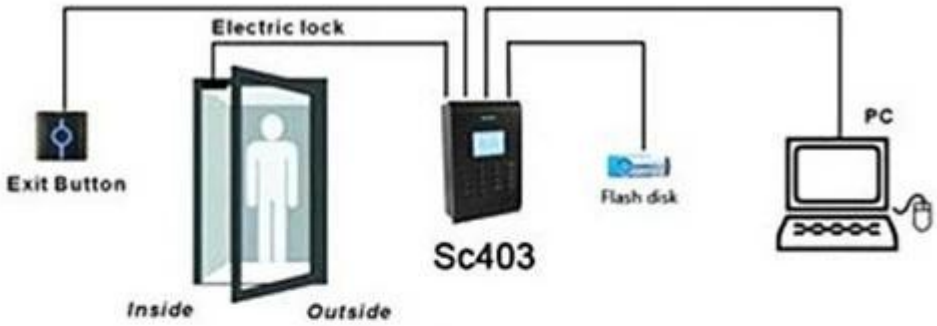
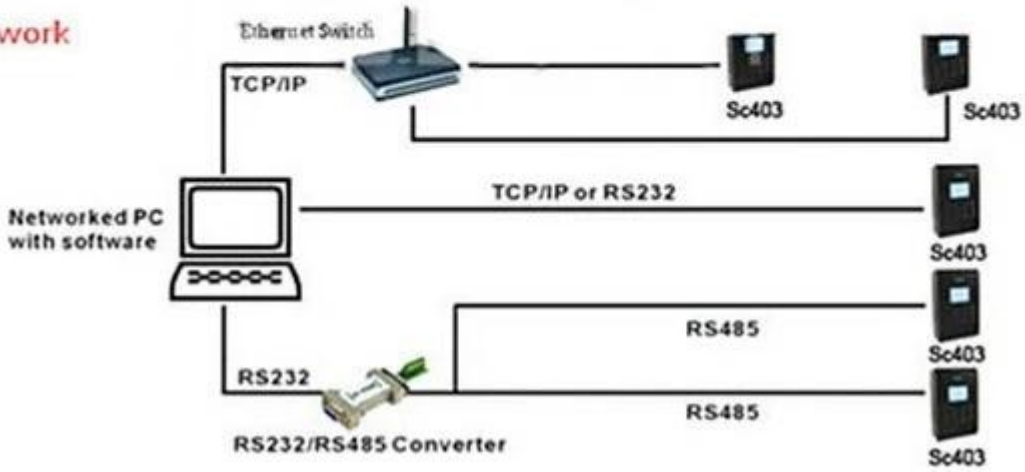
Network