RFID одной дверь контроля доступа с клавиатуры PY-MG236B / C

Fetures:

Цвет: металл серебро
Питание: 12 В постоянного тока, электрического тока: 150 мА
Температура: работа: 0`C ..... 45`C, хранение: -10`C ..... 55`C
Относительная hunidity: работа: 40% RH ..... 90% RH хранение: 20% RH ..... 90% RH
Внутри устройства чтения карт: Тип ID: 125Khz, ID EM карта (стандарт)
Тип IC: MIFARE® или совместимая карта (опционально)
Наличие возможности карты: 10000pcs
Валюта Пароль: 1 группа
Открытый режим дверь: карты или валюты пароль; картой с валютой пароль
Режим тревоги: сверхурочные, но дверь все еще не закрыта; чтобы заставить дверь закрыта.
Периферийный разъем оборудование: электронный замок (содержат выход релейного выхода и уровня PWL); Дверь магнетизм, дверной звонок, кнопка может.
Программа режим: клавиатура
Плюс и минус режиме: индукция континуума добавление, количество континуум карты добавления, одиночная карта удалить.
Размеры: 116мм x 116мм x 21мм

Спецификация:

Модель	PY-MG236 Series
Напряжение	12VDC ± 10%, ток 1.2A
Блокировка реле	12VDC / 2A
Температура окружающей среды	Работа: 0 ° C-45 ° C; Хранение: -10 ° C-55 ° C
Относительная влажность	Работа: 40% -90% RH; Хранение: -20% -90% RH
Емкость карты	500,10000
PIN Емкость	Общественная PIN: 1, Отдельный PIN: 500,10000
Внутренняя частота чтения	EM-ID модели: 125KHZ MIFARE®-IC Модель: 13,56
Близость Card	ID модели: EM или совместимый IC модель: MiF или совместимый
Card расстояние считывания	ID модели: 5-15CM IC модель: 3-5 см
Блокировка интерфейс	Релейный выход или выходной уровень
Кнопка выхода	Один интерфейс
Колокол	Один интерфейс
Дверной контакт	Один интерфейс
Интерфейс сигнала тревоги	Выход один уровень
Внешний считыватель	Один интерфейс weigand26 (Применяются только к некоторым моделям)
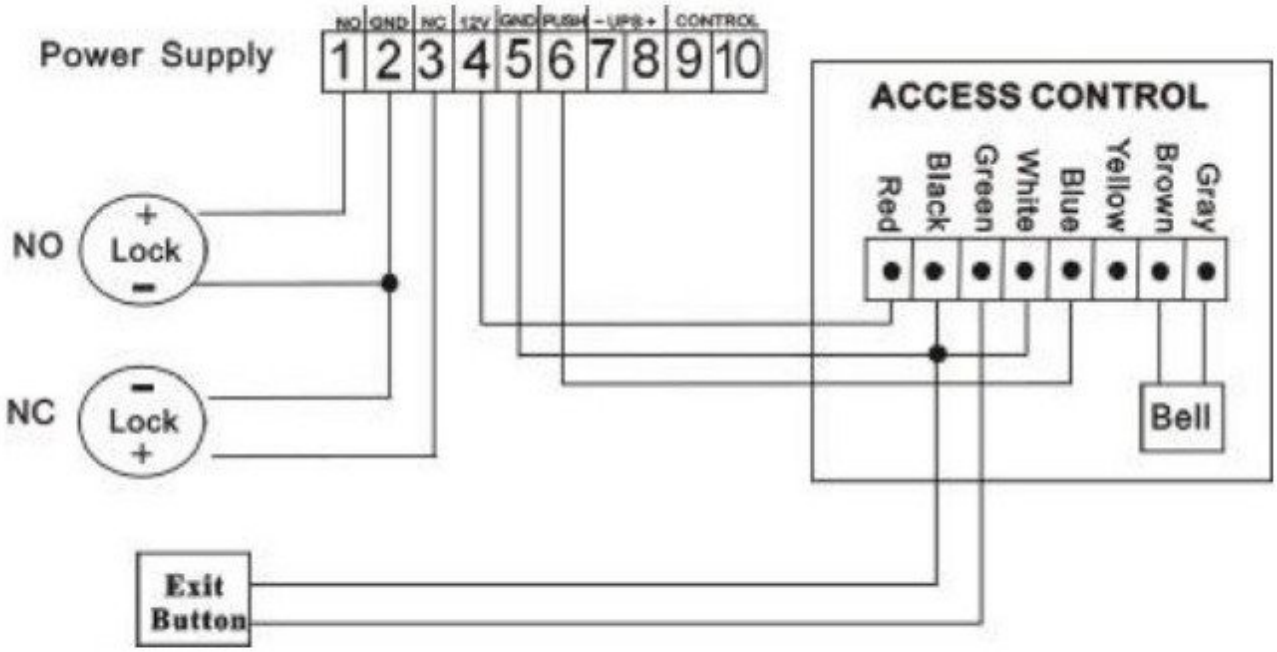
Подключение: